ООО «Сетевая компания»

УТВЕРЖДАЮ
Главный инженер
ООО «Сетевая компания»
_____ Д.А. Зорин
«10» ____08____ 2024 г.

ПАСПОРТ

ТРАНСФОРМАТОРНОЙ ПОДСТАНЦИИ

ТП №50Г

ОГЛАВЛЕНИЕ
паспорта трансформаторной подстанции

№ п/п	Оглавление	№ страницы
1.	ОСНОВНЫЕ ДАННЫЕ	
2.	ВЫКОПИРОВКА ИЗ ГЕНПЛАНА (РАСПОЛОЖЕНИЕ НА КАРТЕ)	
3.	ПЛАН ЗАКРЫТОЙ И ОТКРЫТОЙ ЧАСТИ ТРАНСФОРМАТОРНОЙ ПОДСТАНЦИИ	
4.	ОДНОЛИНЕЙНАЯ СХЕМА ПОДСТАНЦИИ	
5.	СИЛОВЫЕ ТРАНСФОРМАТОРЫ	
6.	РАСПРЕДЕЛИТЕЛЬНОЕ УСТРОЙСТВО	
7.	ЗАЩИТА ОБОРУДОВАНИЯ	
8.	ИЗМЕРИТЕЛЬНЫЕ ПРИБОРЫ (ПРИБОРЫ УЧЕТА)	
9.	ФИДЕРЫ ВЫСОКОГО НАПРЯЖЕНИЯ	
10.	ФИДЕРЫ НИЗКОГО НАПРЯЖЕНИЯ	
11.	ЗАЩИТНОЕ ЗАЗЕМЛЕНИЕ	
12.	ИСПЫТАНИЯ, ОБСЛУЖИВАНИЕ, РЕМОНТ ОБОРУДОВАНИЯ ПОДСТАНЦИИ, ЗДАНИЯ (СООРУЖЕНИЯ)	
13.	ВЕДОМОСТЬ ТЕХНИЧЕСКОГО ОСВИДЕТЕЛЬСТВОВАНИЯ	
14.	ЛИСТ СОГЛАСОВАНИЯ	
15.	ПРИЛОЖЕНИЯ	

1. ОСНОВНЫЕ ДАННЫЕ

1	Наименование подстанции	**ТП-250-10/0,4 кВ**
2	Место нахождения подстанции	**Пензенская область, Нижнеломовский район, г. Н. Ломов, ул. Ткачева**
3	Год сооружения здания подстанции	**1976**
4	Год пуска подстанции в эксплуатацию	**1976**
5	Конструктивный тип подстанции (закрытый, открытый)	**Открытый**
6	Положение подстанции (тупиковая/проходная, отдельно стоящая/встроенная)	**Тупиковая, отдельно стоящая**
7	Обслуживаемая или необслуживаемая	**Обслуживаемая**

2. ВЫКОПИРОВКА ИЗ ГЕНПЛАНА (РАСПОЛОЖЕНИЕ НА КАРТЕ)

3. ПЛАН ЗАКРЫТОЙ И ОТКРЫТОЙ ЧАСТИ ТРАНСФОРМАТОРНОЙ ПОДСТАНЦИИ

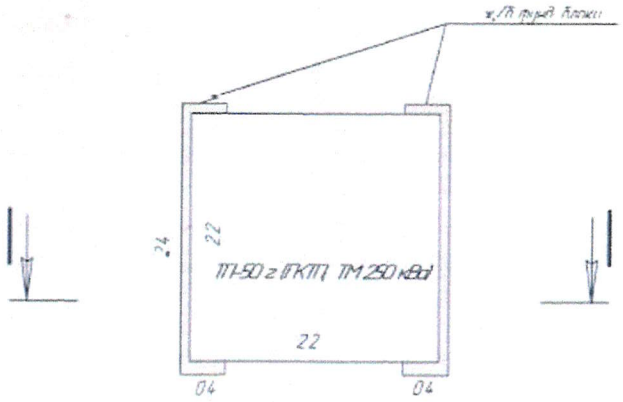

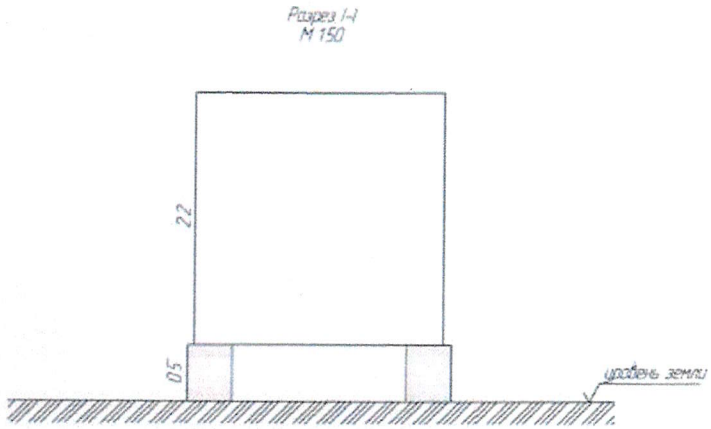

4. ОДНОЛИНЕЙНАЯ СХЕМА ПОДСТАНЦИИ

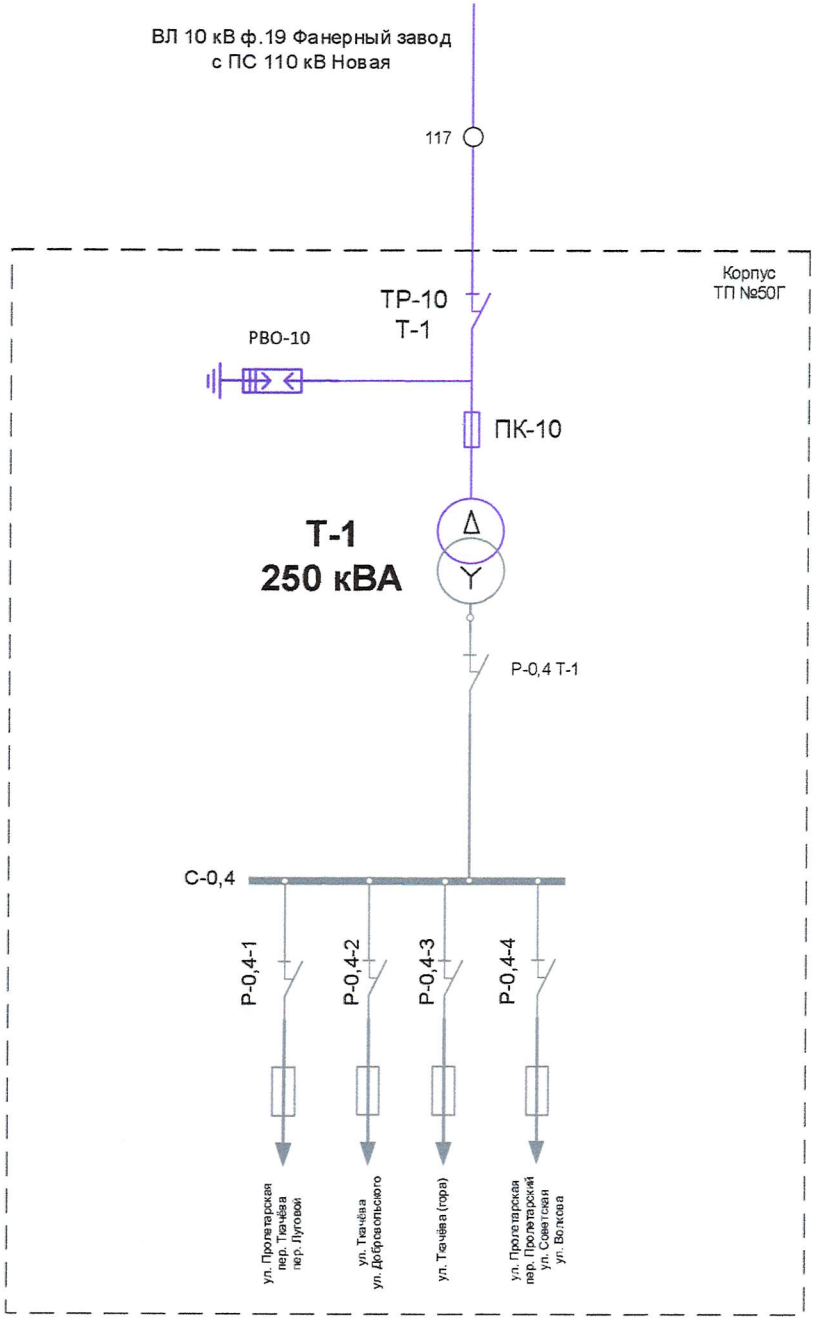

5. СИЛОВЫЕ ТРАНСФОРМАТОРЫ

Таблица I

№ п/п	Назначение трансформатора	Тип трансформатора	№ трансформатора по схеме	Заводской № трансформатора	Общая масса, кг	Масса масла, кг	Завод изготовитель	Год изготовления	Год установки	Номинальная мощность в кВА	Число фаз	Номинал напряжение в вольтах	
												ВН	НН
1	**Понизительный**		**1**							**250**	**3**	**10000**	**400**

Таблица I (Продолжение)

Номинальная сила тока обмоток в амперах		Соединение обмоток и группа	Напряжение короткого замыкания/ ток хх в %	Система охлаждения	Выводы трансформатора (кабель, шины)		Конструкция кожуха и радиатора	Наличие ямы для стока масла	Способ вентиляции трансформаторной камеры	Дата монтажа трансформатора
первичная	вторичная				высоко вольтные	низко вольтные				
				М	**Шины**	**Шины**	**С радиатором**	**Нет**	**Естественная**	

6. РАСПРЕДЕЛИТЕЛЬНОЕ УСТРОЙСТВО

Распределительное устройство: **закрытое 10 кВ**

Таблица II - Количество высоковольтных камер

Фидерных вводов	Фидерных выводов	Силовых трансформаторов	Измерительных трансформаторов	Резервных	Прочих	Всего
-	-	**1**	-	-	-	**1**

Таблица III - Аппаратура, установленная в высоковольтных камерах

Место установки	Наименование аппаратуры	Кол-во
Яч. №1	**Разъединитель РВ-10/630 УХЛ2** **Зав. № б/н**	**1**

Распределительное устройство: **закрытое 0,4 кВ**

Таблица IV - Количество низковольтных камер

Вводных	Отходящие линии	Резервных	Прочих	Всего
-	**1**	-	-	**1**

Таблица V – Коммутационная аппаратура, установленная в низковольтных камерах

Место установки	Наименование аппаратуры	Кол-во
Панель №1 **зав. №б/н**	**Разъединитель РПС**	**4**

7. ЗАЩИТА ОБОРУДОВАНИЯ

Таблица VI

№ п/п	Назначение защиты	Название и тип аппаратуры (зав. №)	Место установки (панель, № аппарата)	Количество, шт.	Завод изготовитель	Год изготовления	Год установки	Ток срабатывания, А.	Время срабатывания, сек.
РУ 10 кВ									
1	**Защита трансформатора Т-1**	**ПТ1.1-10-20**	**Яч. №1**	**3**				**20**	
РУ 0,4 кВ									
1	**Защита от перегруза и КЗ Отходящих линий**	**ПН2-250**	**Панель №1**	**4**				**250**	

8. ИЗМЕРИТЕЛЬНЫЕ ПРИБОРЫ (ПРИБОРЫ УЧЕТА)

Таблица VII

№ п/п	Место установки	Наименование прибора	Тип прибора	Завод-изготовитель	Пределы измерений	Дата поверки	Номер панели по схеме	Количество приборов	Год изготовления	Год установки	Дата и причина демонтажа
1											
2											
3											
4											
5											
6											
7											
8											

9. ФИДЕРЫ ВЫСОКОГО НАПРЯЖЕНИЯ

Таблица VIII

№ п/п	Назначение фидера	Напряжение	Способ канализации	Длина фидера в метрах	Марка и сечение в мм^2	Расчетная мощность в кВт	Приборы учета
1	**Ввод №1 ВЛ 10 кВ ф.19 Фанерный завод от ПС 110 кВ Новая**	**10000**	**ВЛ**	**-**	**-**		

10. ФИДЕРЫ НИЗКОГО НАПРЯЖЕНИЯ

Таблица IX

№ п/п	Назначение фидера	Обозначение	Напряжение (0,23/0,4 кВ)	Способ канализации	Длина фидера в метрах	Сечение, мм^2	Максимальная мощность, кВт
1.	ул. Пролетарская, пер. Ткачева, Луговой	Ф. №1	0,4	ВЛ			
2.	ул. Ткачева, Добровольского	Ф. №2	0,4	ВЛ			
3.	ул. Ткачева	Ф. №3	0,4	ВЛ			
4.	ул. Пролетарская, Советская, Волкова, пер. Пролетарский	Ф. №4	0,4	ВЛ			

11. ЗАЩИТНОЕ ЗАЗЕМЛЕНИЕ

Схема заземления ТП №50Г ул. Ткачева
Пензенская область, Нижнеломовский р-н, г. Н. Ломов, ул. Ткачева, сопротивлением ≤ 4 Ом.

Условные обозначения:

– Горизонтальный заземлитель

– Электрод заземлителя

1 – Горизонтальный заземлитель 40х4, L=24000мм

2 – Вертикальный заземлитель 50х50х5, L=2500мм

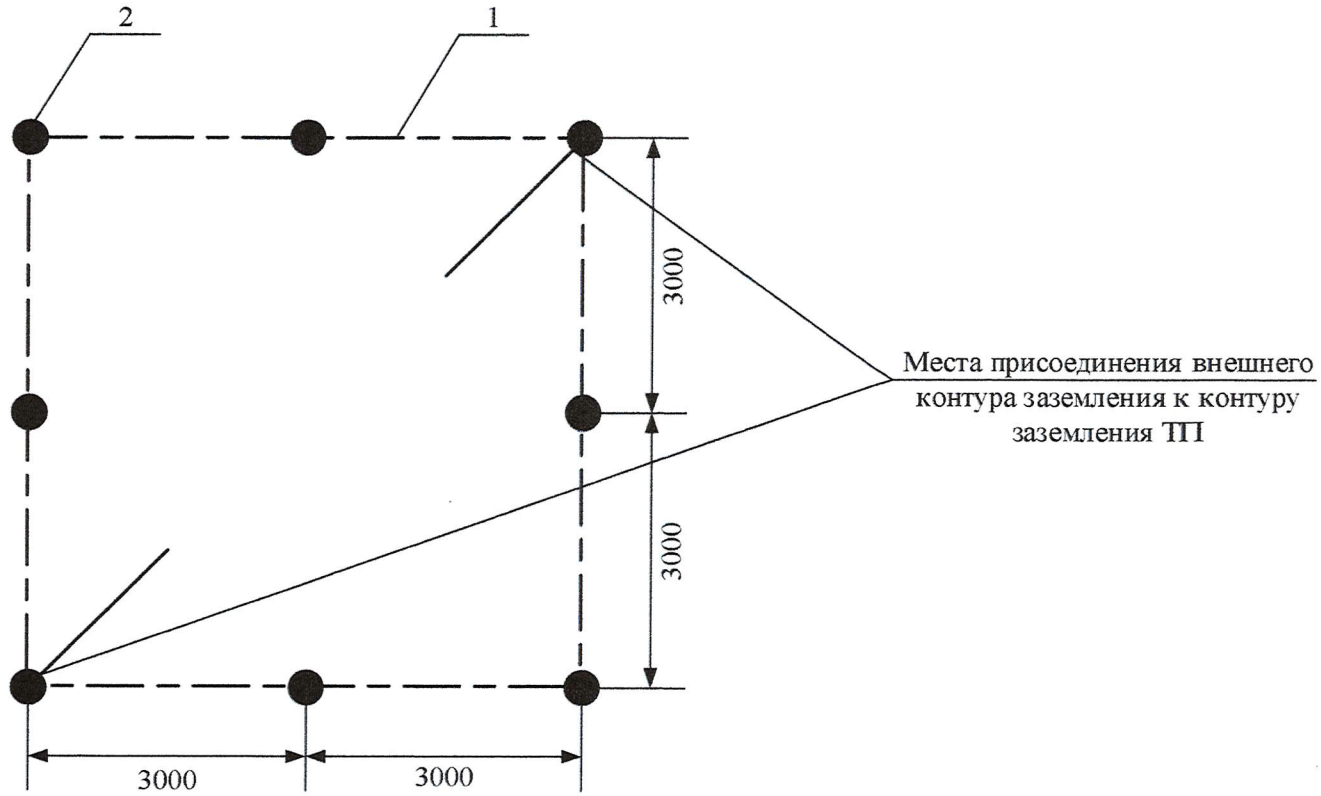

12. ИСПЫТАНИЯ, ОБСЛУЖИВАНИЕ, РЕМОНТ ОБОРУДОВАНИЯ ПОДСТАНЦИИ, ЗДАНИЯ (СООРУЖЕНИЯ)

Таблица XI

Дата	Цель	Кем проводился ремонт	Описание работ	Материалы	Подпись лица производившего ремонт

Таблица XI (Продолжение)

Дата	Цель	Кем проводился ремонт	Описание работ	Материалы	Подпись лица производившего ремонт

Таблица XI (Продолжение)

Дата	Цель	Кем проводился ремонт	Описание работ	Материалы	Подпись лица производившего ремонт

Таблица XI (Продолжение)

Дата	Цель	Кем проводился ремонт	Описание работ	Материалы	Подпись лица производившего ремонт

13. ВЕДОМОСТЬ ТЕХНИЧЕСКОГО ОСВИДЕТЕЛЬСТВОВАНИЯ

№ п/п	Дата освидетельствования	Номер акта (протокола) освидетельствования	ФИО председателя комиссии	Дата следующего освидетельствования

14. ЛИСТ СОГЛАСОВАНИЯ

	Должность, отдел	Подпись	Расшифровка подписи	Дата
Согласовано	Заместитель главного инженера по эксплуатации электроустановок		Р.В. Рыжаков	
	Начальник ОДС		А.В. Носков	
Разработал (заполнил)	Старший диспетчер ОДС		П.А. Адамов	

15. ПРИЛОЖЕНИЯ

№ п/п	Наименование документа	Кол-во листов	№ п/п	Наименование документа	Кол-во листов

№ п/п	Наименование документа	Кол-во листов	№ п/п	Наименование документа	Кол-во листов

№ п/п	Наименование документа	Кол-во листов	№ п/п	Наименование документа	Кол-во листов